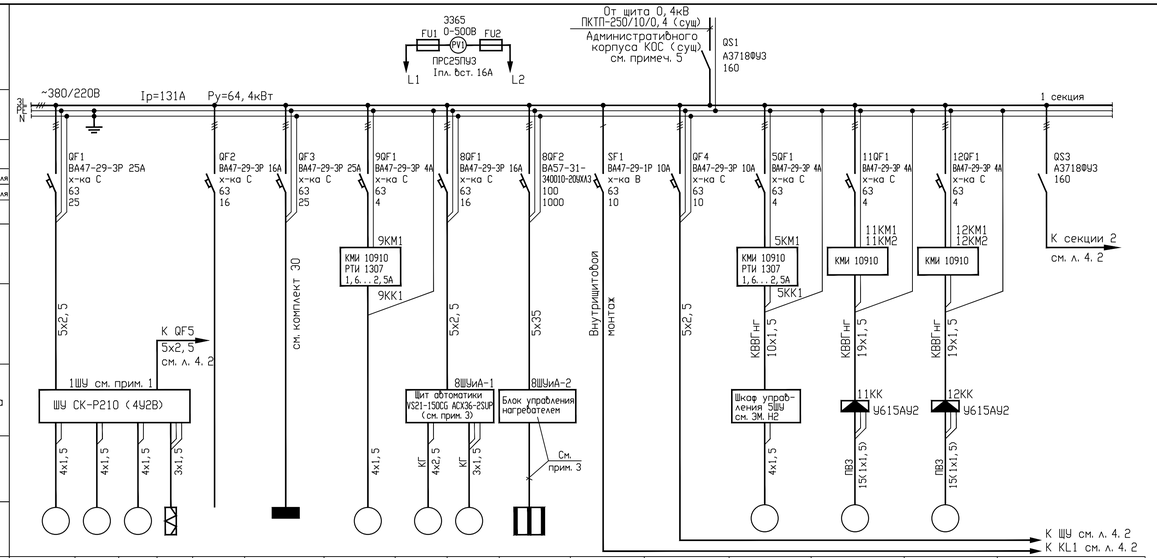

N по плану		1	2	3	4		1ШО	9	8-1	8-2	8-3		ШУ	5	11	12	
Тип								АИР71В4							SD0050-2/60	AD0063-2/60	
Номинальная мощность, кВт		0,75	0,75	3,0			1,9	0,75	1,5		54		1,2	0,75	0,16	0,37	
Ток. А	Номинальный, Iн	1,5	1,5	6,0			2,6	2,17	3,4		82,3		3	1,5	0,5	1,2	
	Пусковой, Iп	9	9	36				9,7	20				15	9	2,5	6	
Наименование механизма		Решетки		Пресс винтовой	Клапан электромагнитный	Резерв	Рабочее и ремонтное электроосвещение	Вытяжной вентилятор В1	Приточная вентустановка П1			Питание цепей АВР 220В	Насосная станция хоз-бытовых и дренажных вод см. проект 590103-6-2-70-1-ЭМ	Компрессор	Песколовка 1		Секционный выключатель
									Вентилятор	Воздушный клапан	Электронагреватель наружного воздуха				Затвор на трубопроводе подачи технической воды на гидроэлеватор	Задвижка на трубопроводе отвода песка из песколовок	
N шкафа		1															

1 Шкаф управления поставляется комплектно с решетками ЗАО НПФ "ЭКОТОН"
2 Щит управления ШУ и кабели поставляются комплектно с насосной станцией ЗАО "Промэнерго". Щит управления установить в помещении решеток
3 Щит автоматики, блок управления и кабель поставляются комплектно с приточной вентустановкой П1. Схему подключения см. АТХ л. 11
4 Шины щита принять на 200А
5 Кабели учитываются в проекте внутриплощадочных сетей 590103-6-2-69-ЭК
6 Все кабели приняты марки ВВГнг за исключением случае, указанных на чертеже
7 Щит 1Щ шкафной одностороннего обслуживания, исполнения IP54, эскиз общего вида см. л. Н1

							590103-6-2-41-1-ЭМ		
							Реконструкция канализационных очистных сооружений поселка Новые Ляды		
Изм.	Кол. уч.	Лист	Nдок.	Подпись	Дата				
Гл. спец.		Виноградов					Здание решеток	Стадия	Лист	Листов
Провер.		Виноградов						РД	4. 1	2
Разраб.		Кудрявцева								
Техник		Трофанова					Щит питания и управления 1Щ. Схема однолинейная принципиальная	ВОДОПРОЕКТ ГИПРОКОММУНВОДОКАНАЛ Санкт-Петербург	
Н. контр.		Виноградов							

А4х4

Согласовано:

Инв. N подл. | Подпись и дата | Взам. инв. N

341393

Щит питания и управления 1Щ.сх однол принц (S3)