Наименование параметра и место отбора импульса	Расход			Компрессор 35			Компрессор 36		
	Циркуляционный ил	Воздух на аэротенки	Стоки на выпуске	Температура нагнетаемого воздуха	Вибрация		Температура нагнетаемого воздуха	Вибрация	
					1	2		1	2
Обозначение монтажного чертежа	См. монтажно-эксплуатационную инструкцию			—					
Позиция	42а	41а	40а	1-1а	1-45а	1-46а	2-1а	2-45а	2-46а

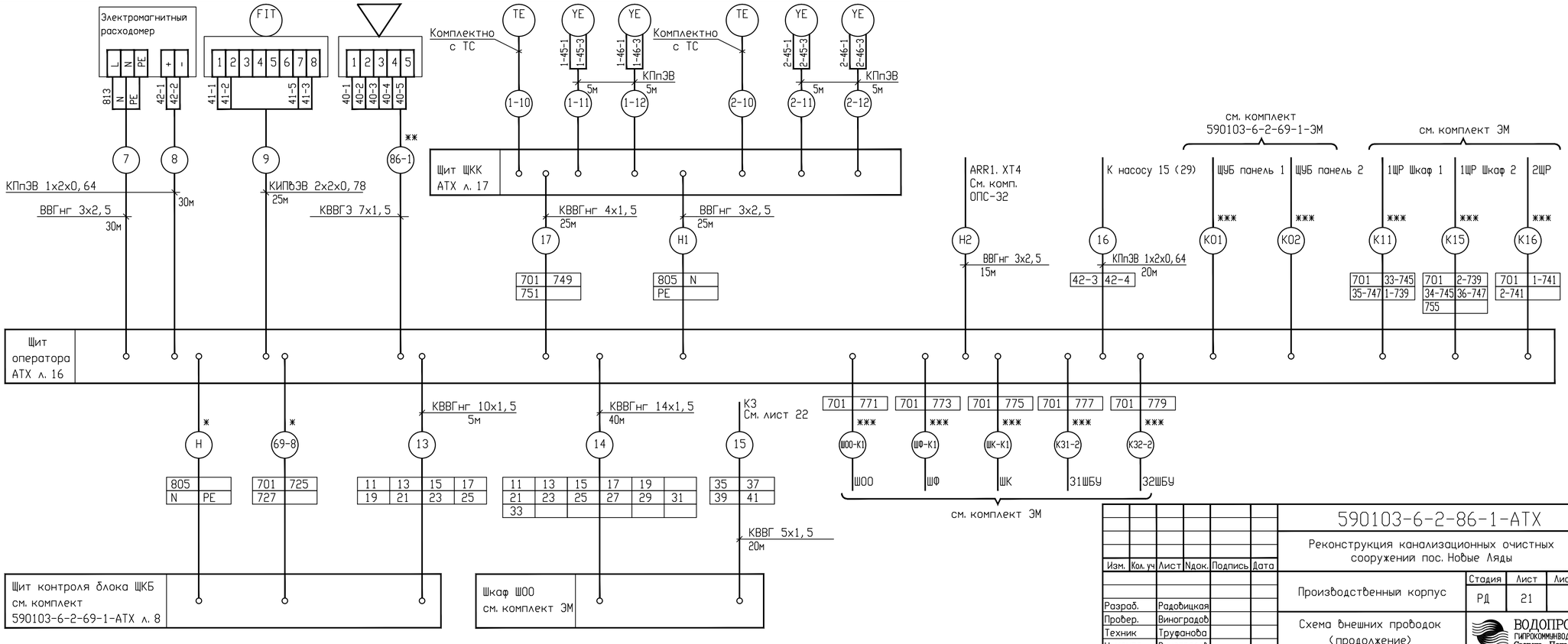

Изм.	Кол. уч	Лист	Nдок.	Подпись	Дата
Разраб.		Радовицкая			
Провер.		Виноградов			
Техник		Труфанова			
Н. контр.		Виноградов			

590103-6-2-86-1-АТХ

Реконструкция канализационных очистных сооружений пос. Новые Ляды

Производственный корпус

Стадия	Лист	Листов
РД	21	

Схема внешних проводок (продолжение)

ВОДОПРОЕКТ ГИПРОКОММУНВОДОКАНАЛ Санкт-Петербург

А4х3

Согласовано:

Взам. инв. N

Подпись и дата

Инв. N подл. 341877

л 21_Схема внешних проводок_продолж (53)