План М 1:25

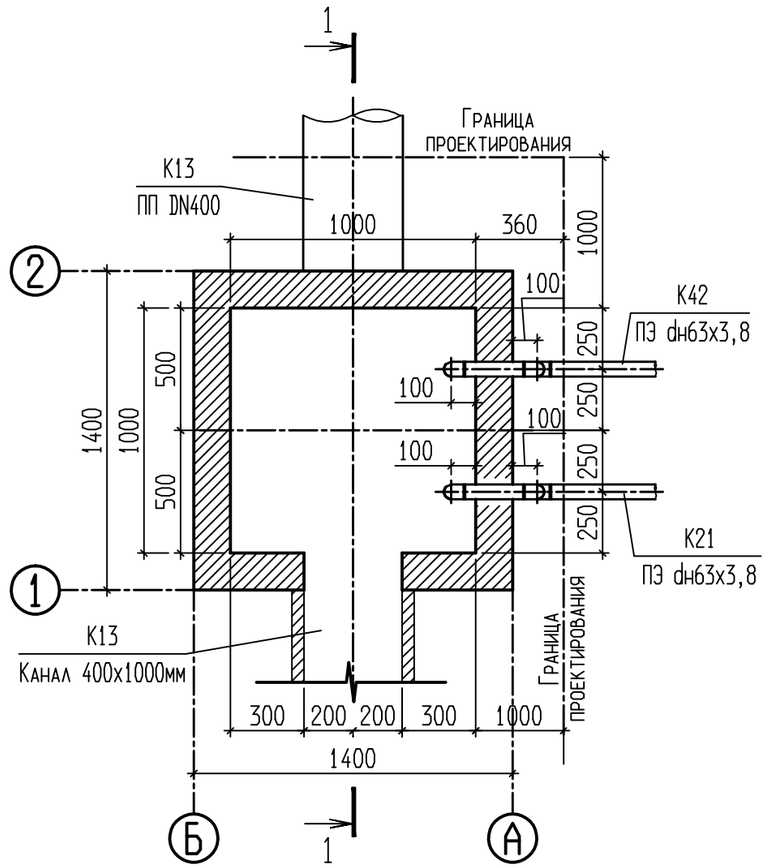

1-1

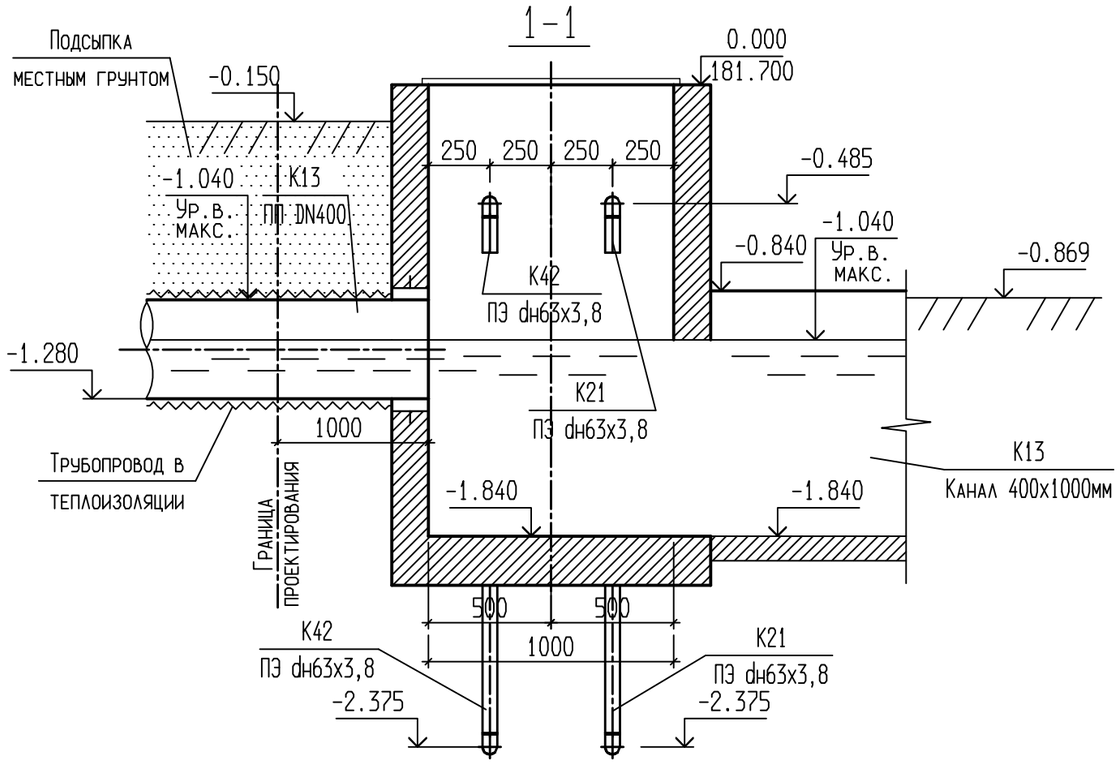

Спецификация

Поз.	Обозначение	Наименование	Кол.	Масса кг	Примечание
1	ЗАО "ИКАПЛАСТ" г. Санкт-Петербург	Труба гофрированная из полипропилена с двойной стенкой DN400 l=6000 мм	1	43.74	(шт)
2	ЗАО "ИКАПЛАСТ" г. Санкт-Петербург	Труба техническая ПЭ100 SDR17 63х3.8 по ГОСТ 18599-01	6	0.724	(м)
3	ЗАО "ИКАПЛАСТ" г.С-Пб	Отвод сварной односекторный 90° ПЭ 100 SDR 17 dн 63	6	0.40	(шт)

Изм.	Кол.уч	Лист	N док.	Подпись	Дата
Гл.спец		Братцева			
Проверил		Братцева			
Разраб.		Попова			
Н.контр		Смирнова			

590103-6-2-40-1-ТХ

Реконструкция канализационных очистных сооружений пос.Новые Ляды

Приемная камера

Стадия	Лист	Листов
РД	2	

План. Разрез 1-1

ВОДОПРОЕКТ ГИПРОКОММУНВОДОКАНАЛ Санкт-Петербург

Согласовано

Взамен инв. N

Подпись и дата

Инв N подл. 339653

Вычерчено с использованием системы MonARCH