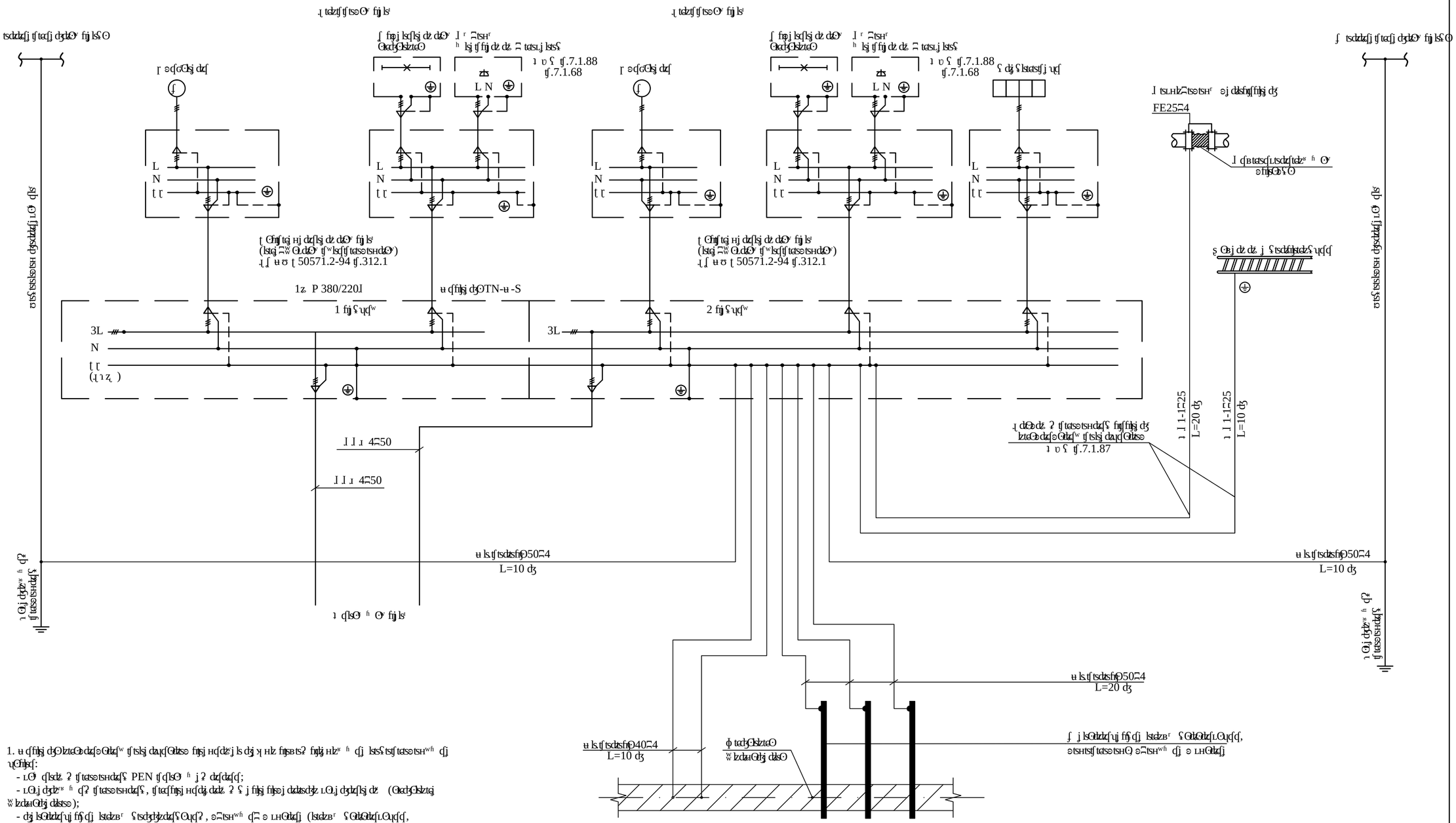
3L
N
L1
L
N
L N
L=10 м
L=20 м
FE25×4
L=10 м
L=20 м
L=10 м
L=10 м
L=10 м
L=20 м
L=10 м
L=10 м
L=10