План на отм. 0,000
М1:100

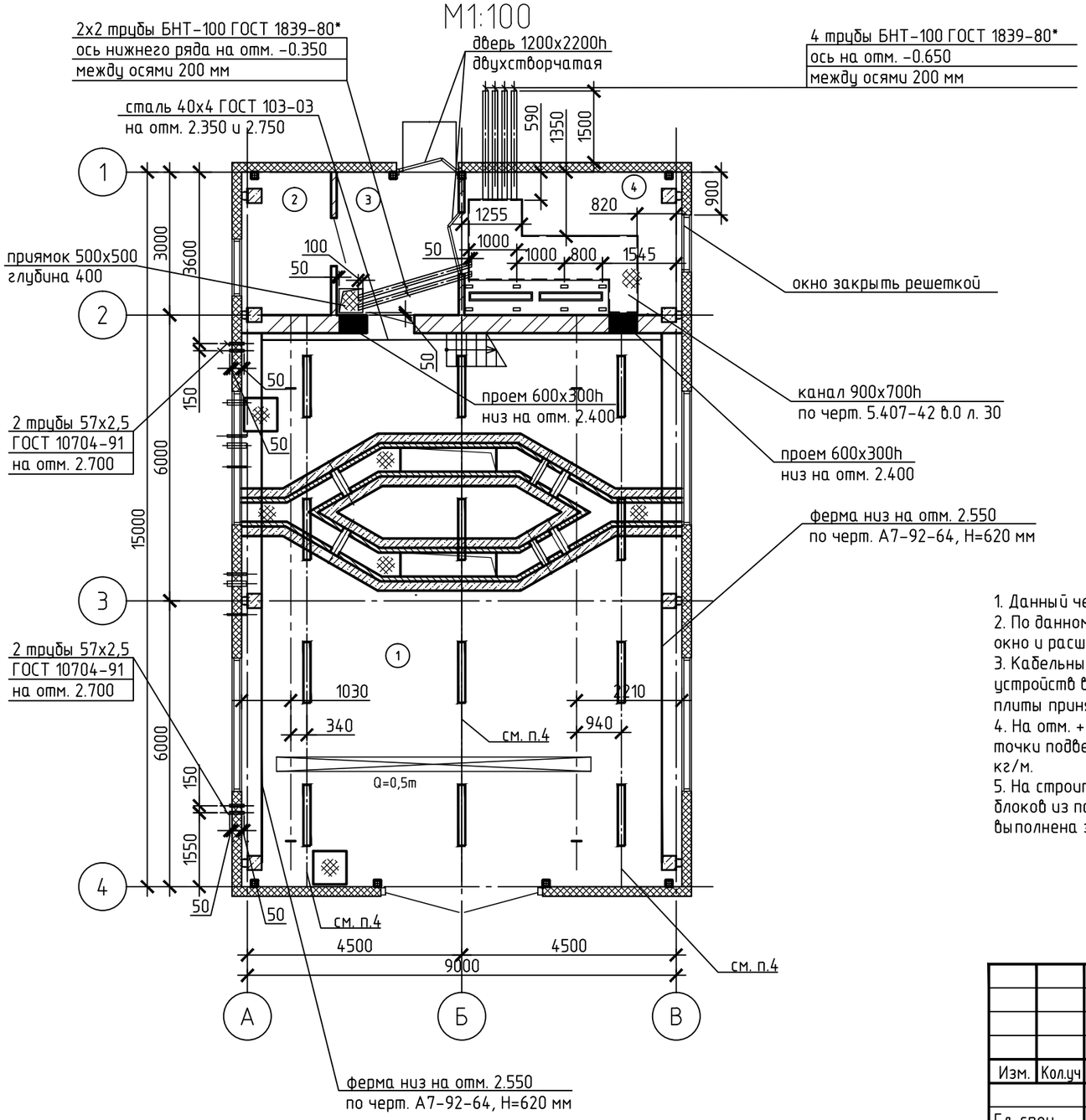

Экспликация помещений

Номер по проекту	Наименование	Площадь, м2	Категория
1	Помещение решеток	104,24	Д
2	Санузел	5,09	
3	Коридор	7,63	
4	Операторская	13,14	В-4

1. Данный чертеж выполнен на основании строительного комплекта чертежей.
2. По данному чертежу выполнить кабельный канал и отверстия заложить трубы и конструкции, перенести окно и расширить двери.
3. Кабельный канал выполнить по серии 5.407-42 "Установка щитов низковольтных комплектных устройств в шкафах высотой 2200 мм" л. 30. Нагрузка от щита см. черт. 5.407-42 в.0 л. 30, нагрузку на плиты принять 500 кг/м . Глубина шкафа 600 мм (размер Б). Шаг закладных под щиты по данному чертежу.
4. На отм. +4.800 (низ ферм кровли) закрепить профиль для подвеса светильников. Масса светильника 3,0 кг, точки подвеса см. данный план. Нагрузка от проводов и ответвительных коробок составит не более 0,15 кг/м.
5. На строительном чертеже должно быть помещено требование "После установки электромонтажниками блоков из патрубков строительная организация заполняет проемы бетоном. Поверхность должна быть выполнена заподлицо".

Согласовано:

Взам. инв. N

Подпись и дата

Инв. N подл.

Изм.	Кол.уч	Лист	Nдок.	Подпись	Дата
Гл. спец.		Виноградов			
Разраб.		Смирнов			
Проверил		Кудрявцева			
Н.контр.		Виноградов			

590103-6-2-41-1-ЭМ

Реконструкция канализационных очистных сооружений пос. Новые Ляды

Здание решеток

Стадия	Лист	Листов
РД	18	

Строительное задание

ВОДОПРОЕКТ
ГИПРОКОММУНВОДОКАНАЛ
Санкт-Петербург

Копировал А3